# 4+0 NARROW MODEL (35/40/45MM)

# 4+0 极窄系列 (35/40/45MM)

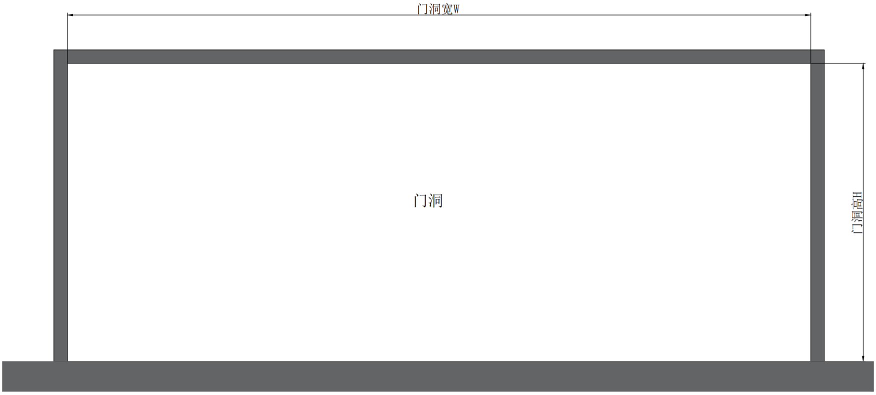
门洞宽W
门洞
门洞高H

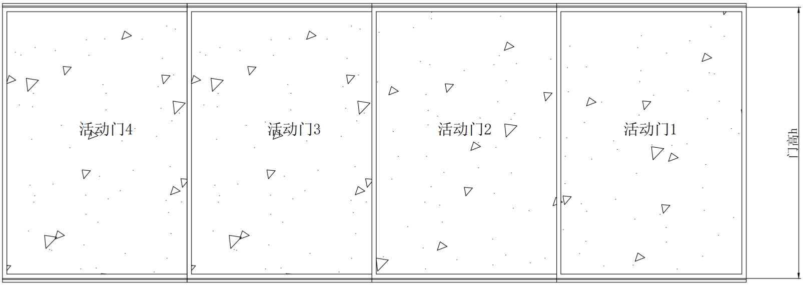
活动门4
活动门3
活动门2
活动门1
门高h

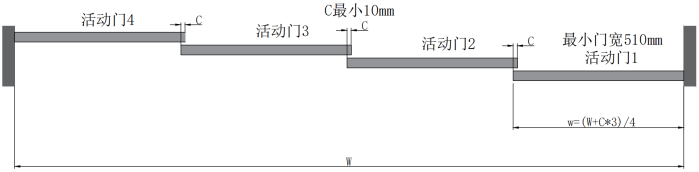
活动门4
C
活动门3
C最小10mm
C
活动门2
C
最小门宽510mm
活动门1
w=(W+C*3)/4
W

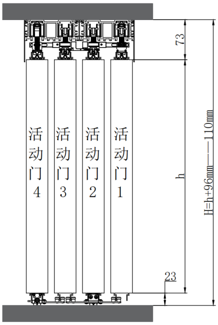
活动门4
活动门3
活动门2
活动门1
73
h
23
H=h+96mm——110mm

NSLD GLASS SOLUTION

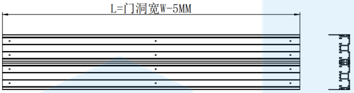

轨道

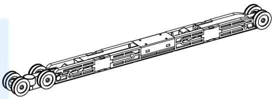

缓冲器 2件

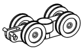

吊轮 6件

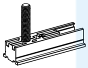

挂盒A 2件

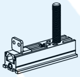

挂盒B 2件

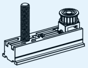

挂盒C 4件

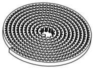

同步带 2件

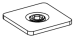

挂盒定位件 8件

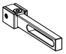

皮带连接件A 2件

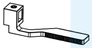

皮带连接件B左 2件

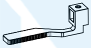

皮带连接件B右 2件

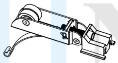

弹跳轮 4件

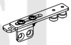

下连接轮 3件

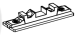

阻尼限位件4件

## 组装

第一步

装挂盒定位件.确定皮带长度.装皮带连接件

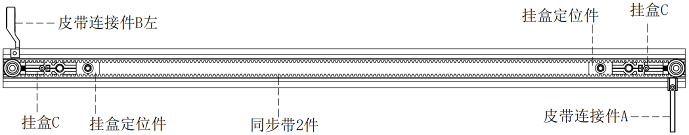
皮带连接件B左
挂盒定位件
挂盒C
挂盒C
挂盒定位件
同步带2件
皮带连接件A

### 装挂盒定位件

1:将挂盒定位件插入活动门上方卡槽
2:将挂盒插入卡槽与门边平齐
3:将挂盒定位件锁紧
注：所有活动门定位件按此方法装

### 确定皮带长度及装入皮带连接件

4:将皮带绕两边皮带轮一圈剪断(需留长一段插入皮带连接件)
5:取下皮带
6:将皮带锁在连接件上
7:将挂盒取出

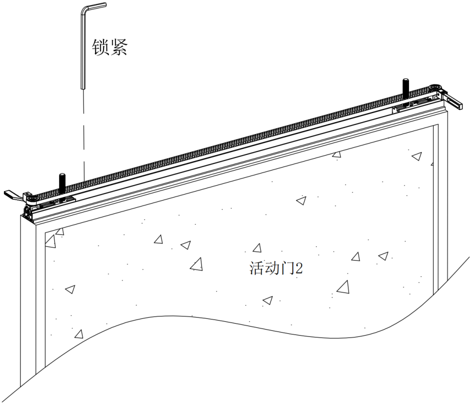

第二步

## 装限位件.吊轮.缓冲器.挂盒

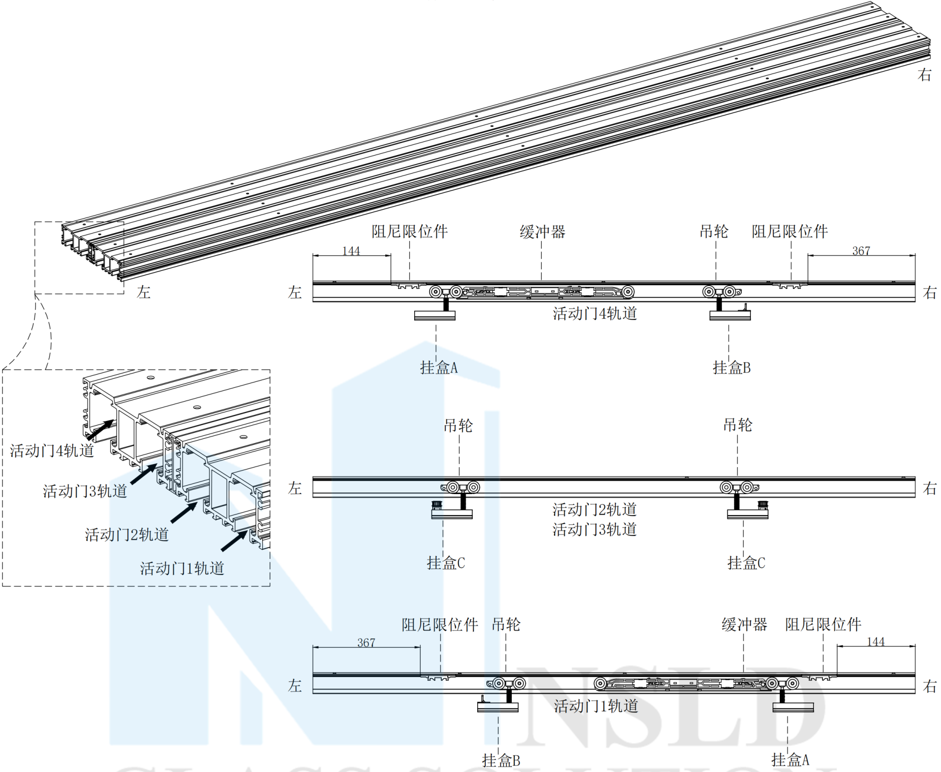
右
左
活动门4轨道
活动门3轨道
活动门2轨道
活动门1轨道
阻尼限位件
缓冲器
吊轮
阻尼限位件
144
367
左
右
活动门4轨道
挂盒A
挂盒B
吊轮
吊轮
左
右
活动门2轨道
活动门3轨道
挂盒C
挂盒C
阻尼限位件
吊轮
缓冲器
阻尼限位件
367
144
左
右
活动门1轨道
挂盒B
挂盒A

NSLD
GLASS SOLUTION

## 第三步

把装好配件的轨道装在门洞上方

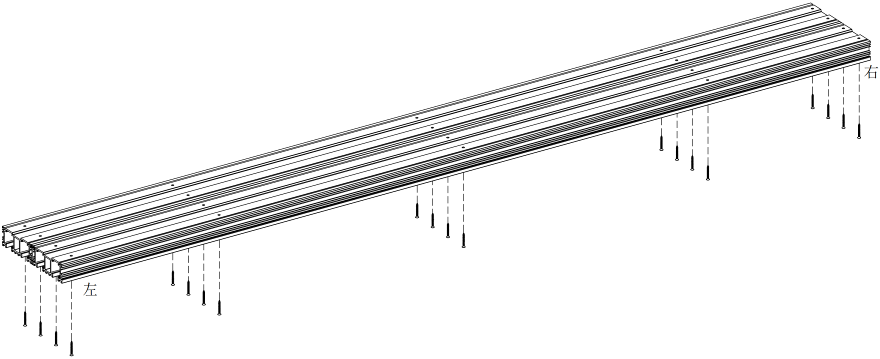

## 第四步
## 活动门安装

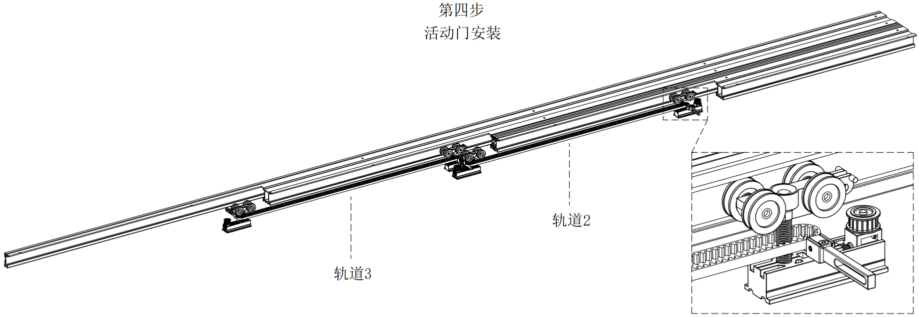

1:把皮带套入挂盒上方
(注意不要套在皮带轮上)

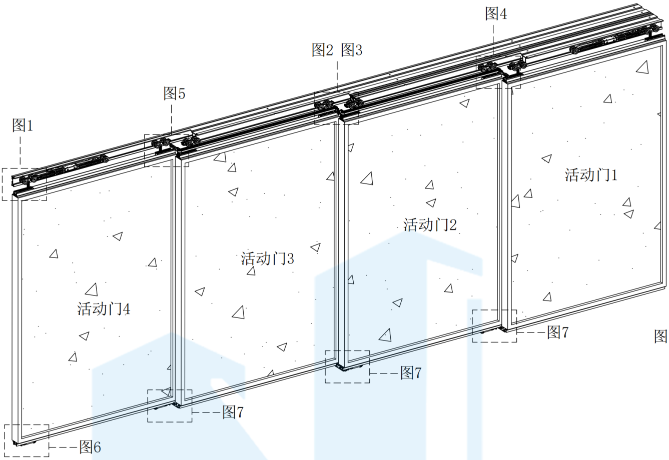
图4
图2 图3
图5
图1
活动门1
活动门2
活动门3
活动门4
图7
图7
图7
图6

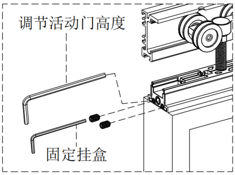
图1
调节活动门高度
固定挂盒

2:把挂盒插入活动门卡槽锁紧
(所有门同样操作)

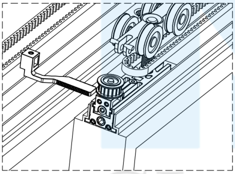
图2

3:把门3上的连接件锁在门2挂盒上
4:把门2上的连接件锁在门3挂盒上

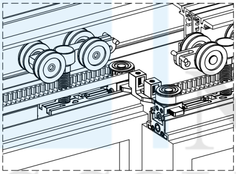
图3

5:将皮带套入皮带轮拉紧

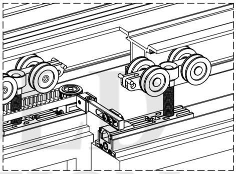
图4

6:把门2上的连接件锁在门1挂盒上

NSED GLASS SOLUTION

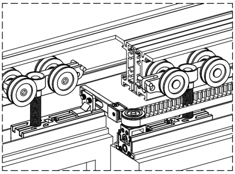
图5

7:把门3上的连接件锁在门4挂盒上

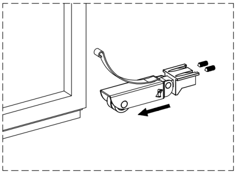
图6

8:把弹跳轮插入门下方锁紧
(活动门2，活动门4左右各一个)共4个

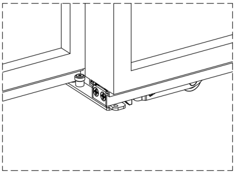
图7

9:把下连接轮锁在弹跳轮上(3件)

## 第五步
## 安装轨道挡板及调节各配件

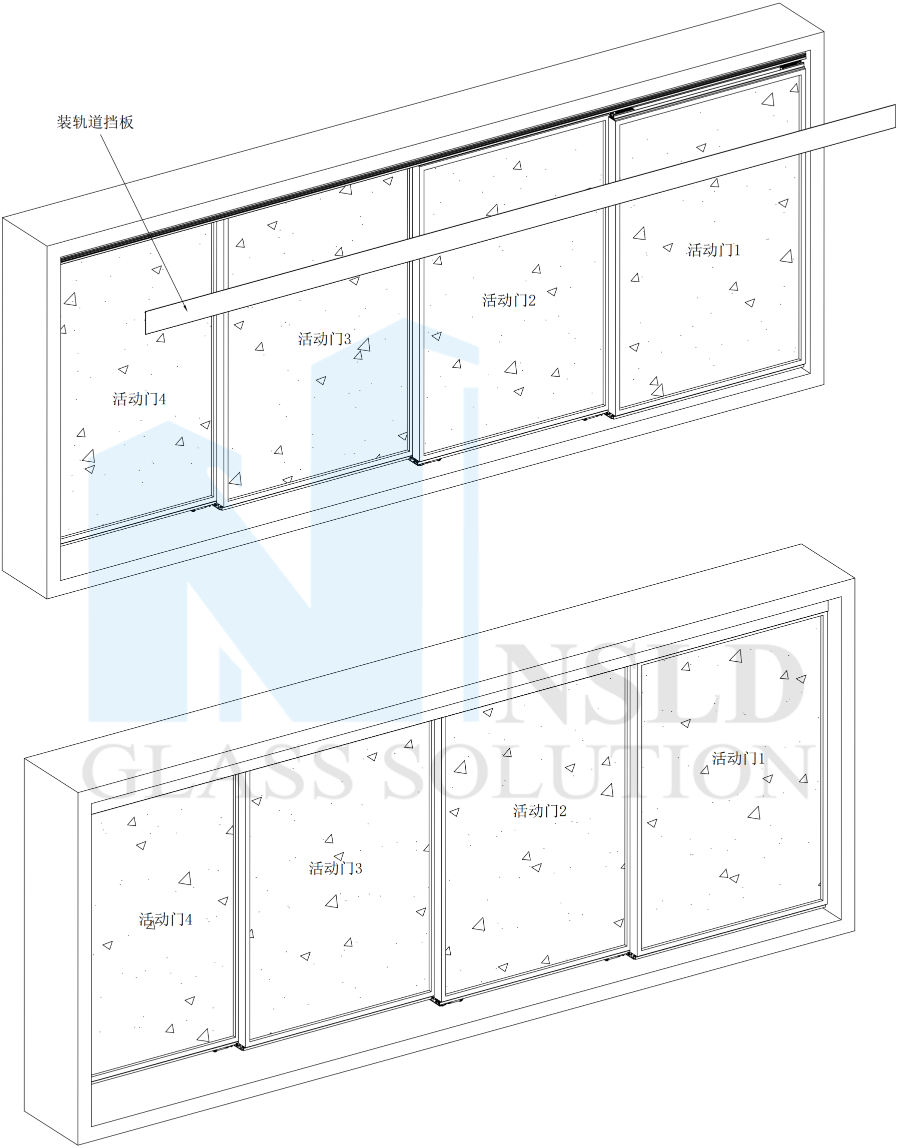
装轨道挡板
活动门1
活动门2
活动门3
活动门4
活动门1
活动门2
活动门3
活动门4

NSLD
GLASS SOLUTION