FOSHAN NEW SLIDE ARCHITECTURAL HARDWARE FACTORY

3+1 NARROW MODEL (35/40/45MM)

3+1 极窄系列 (35/40/45MM)

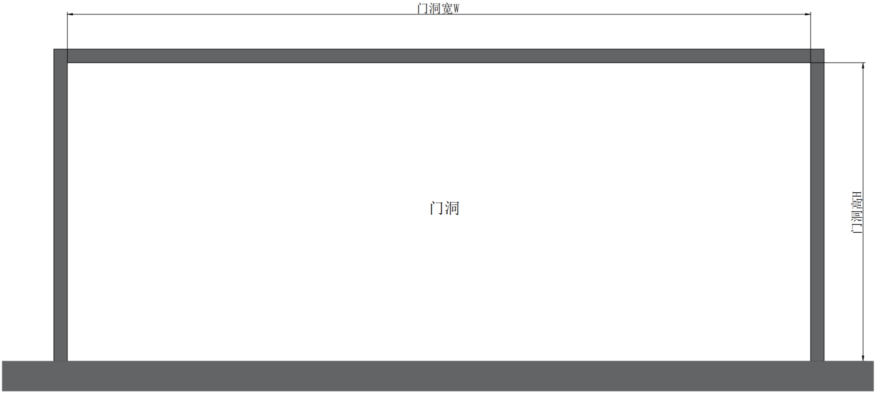
门洞宽W
门洞
门洞高H

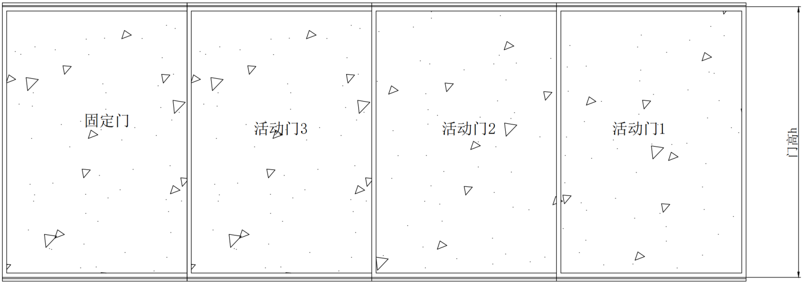
固定门
活动门3
活动门2
活动门1
门高h

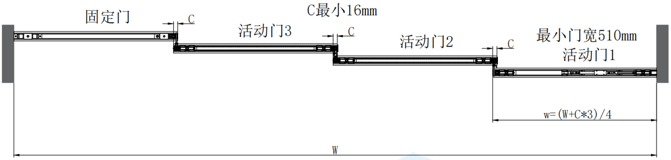
固定门
C
活动门3
C最小16mm
C
活动门2
C
最小门宽510mm
活动门1
w=(W+C*3)/4
W

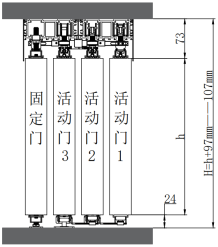
固定门
活动门3
活动门2
活动门1
73
h
24
107mm
H=h+97mm

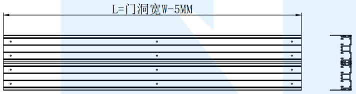

导轨

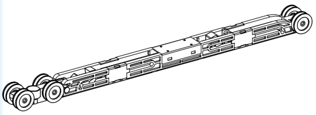

缓冲器 1件

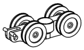

吊轮 5件

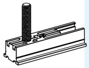

挂盒A 1件

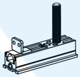

挂盒B 1件

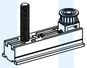

挂盒C 4件

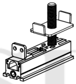

挂盒D 1件

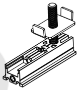

挂盒E 1件

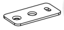

固定门小铁片 2件

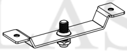

固定门下定位 2件

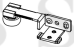

下连接轮左 2件
(35)

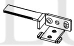

下连接轮左 2件
(40)

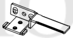

下连接轮右 各2件
(35/40)

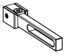

皮带连接件A 2件

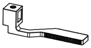

皮带连接件B左 2件

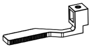

皮带连接件B右 2件

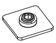

挂盒定位件 8件

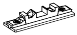

阻尼限位件 2件

下定位轮 1件

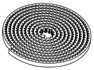

同步带 2件

组装

第一步

装挂盒定位件.确定皮带长度.装皮带连接件

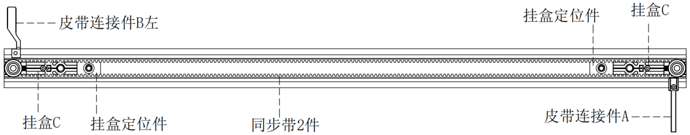
皮带连接件B左
挂盒定位件
挂盒C
挂盒C
挂盒定位件
同步带2件
皮带连接件A

装挂盒定位件

1:将挂盒定位件插入活动门上方卡槽
2:将挂盒插入卡槽与门边平齐
3:将挂盒定位件锁紧
注：所有活动门定位件按此方法装

确定皮带长度及装入皮带连接件

4:将皮带绕两边皮带轮一圈剪断(需留长一段插入皮带连接件)
5:取下皮带
6:将皮带锁在连接件上
7:将所有挂盒取出

NSLD GLASS SOLUTION

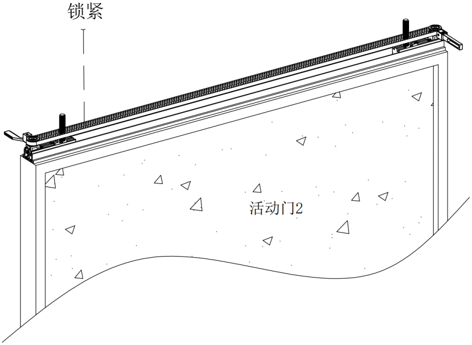

第二步

装限位件.吊轮.缓冲器.挂盒

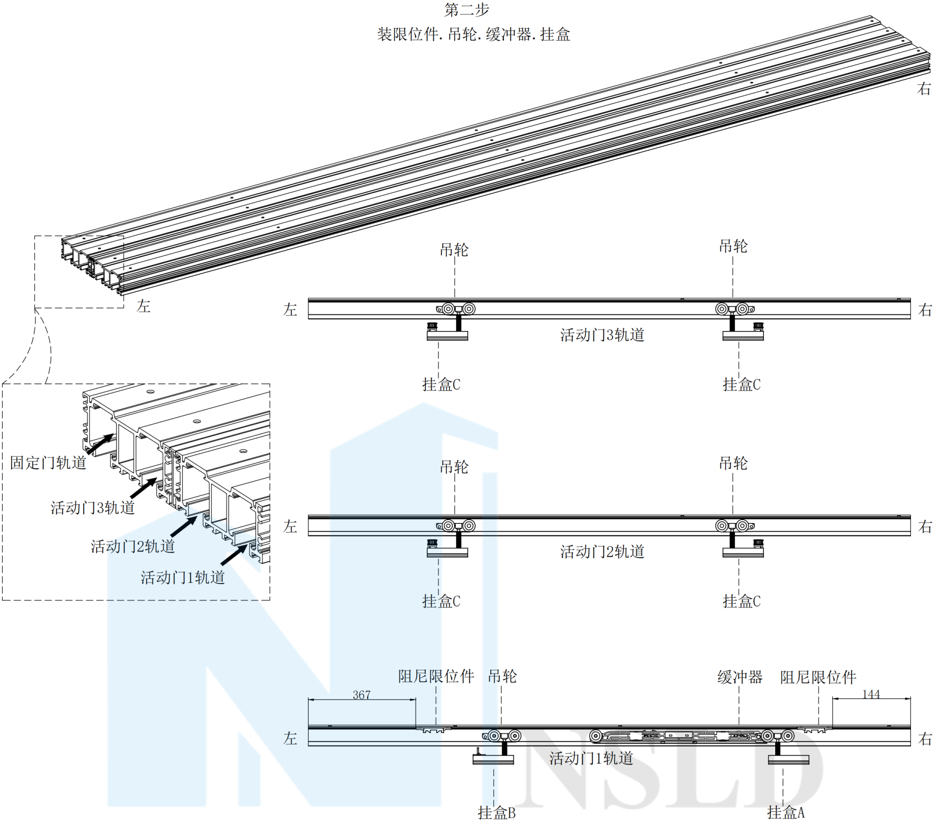
右
左
固定门轨道
活动门3轨道
活动门2轨道
活动门1轨道
吊轮
吊轮
左
右
活动门3轨道
挂盒C
挂盒C
吊轮
吊轮
左
右
活动门2轨道
挂盒C
挂盒C
阻尼限位件
吊轮
缓冲器
阻尼限位件
367
144
左
右
活动门1轨道
挂盒B
挂盒A

NSLD
GLASS SOLUTION

第三步

把装好配件的轨道装在门洞上方

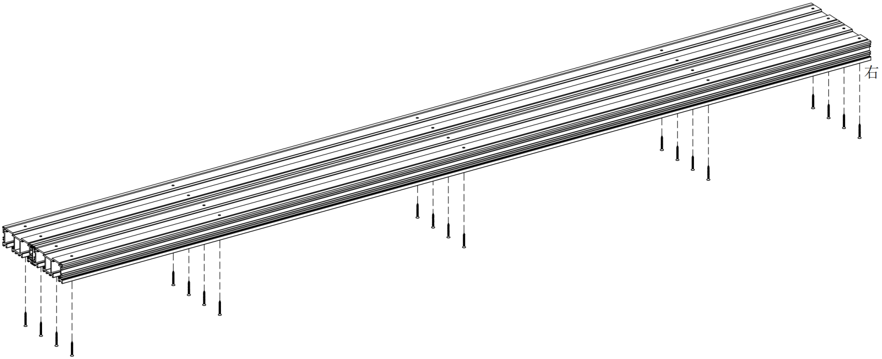

第四步
固定门安装

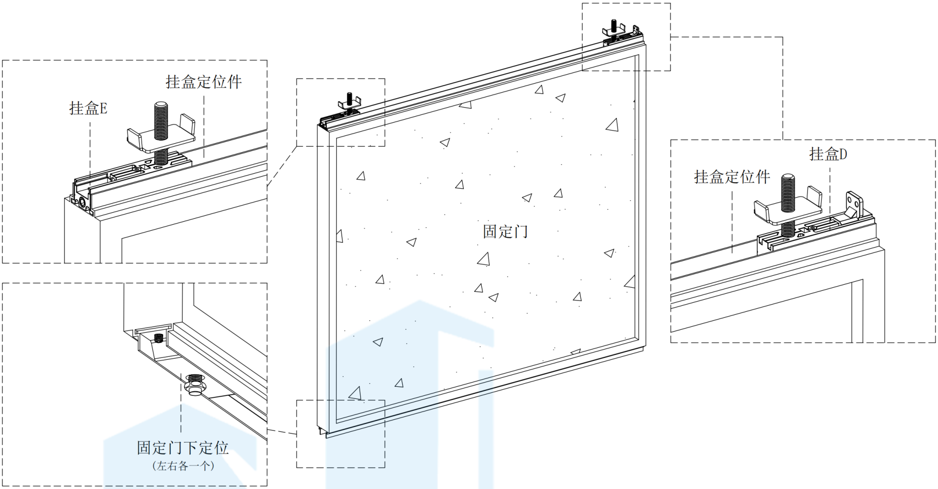
挂盒定位件
挂盒E
挂盒D
挂盒定位件
固定门
固定门下定位
（左右各一个）

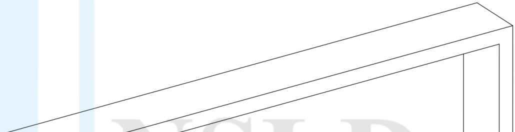

NSLD
GLASS SOLUTION

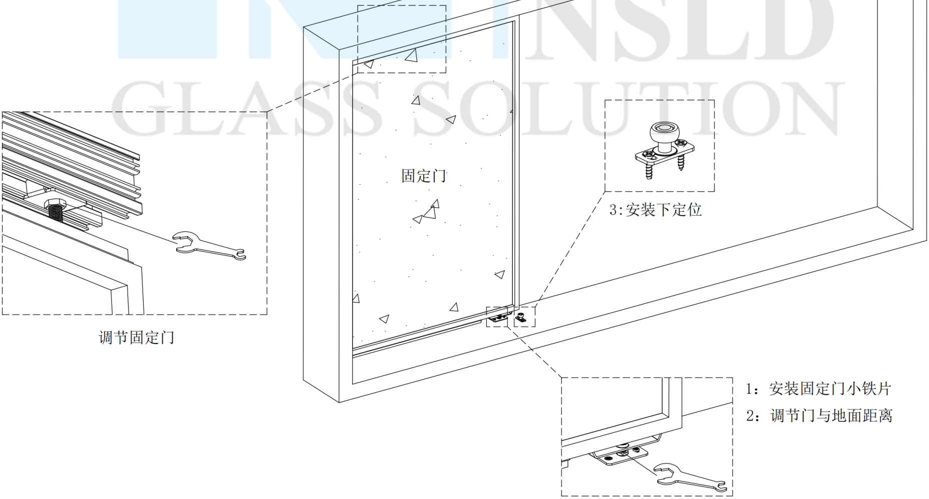

调节固定门

3:安装下定位

1：安装固定门小铁片

2：调节门与地面距离

第五步
活动门安装

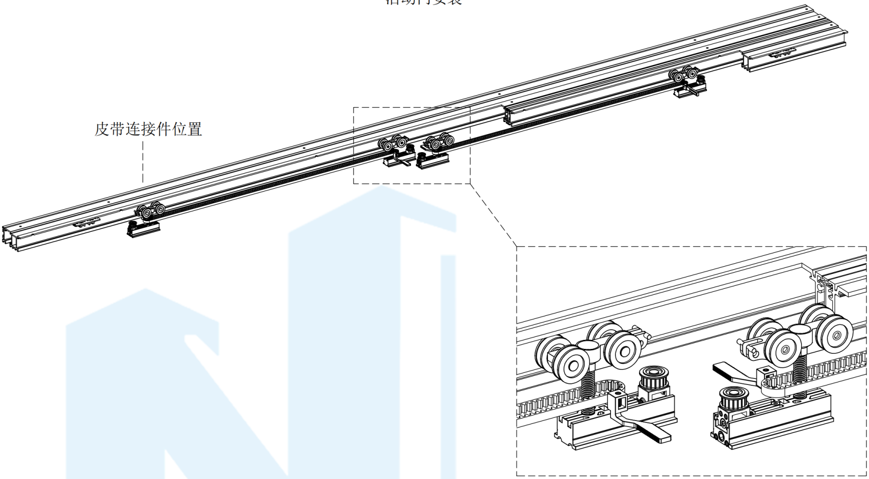
皮带连接件位置

1:把皮带套入挂盒上方

(注意不要套在皮带轮上)

NSLD GLASS SOLUTION

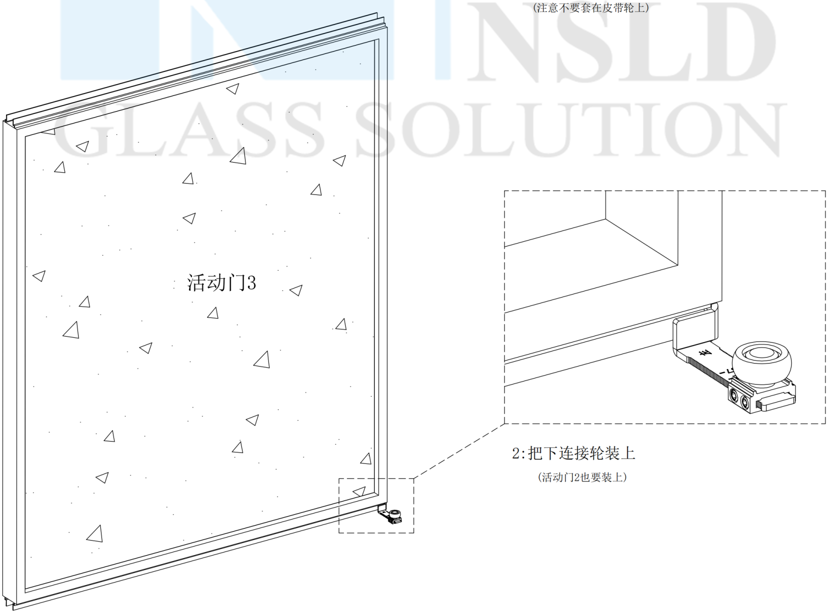

2:把下连接轮装上

(活动门2也要装上)

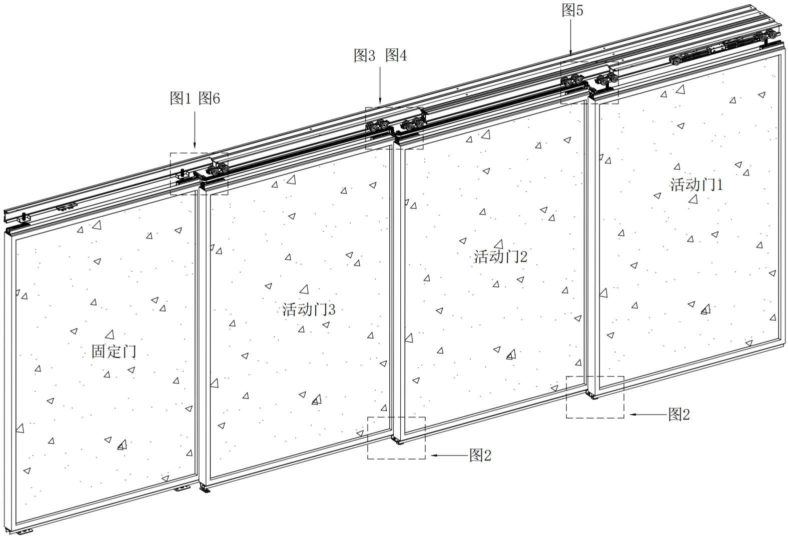
图5
图3 图4
图1 图6
活动门1
活动门2
活动门3
固定门
图2
图2

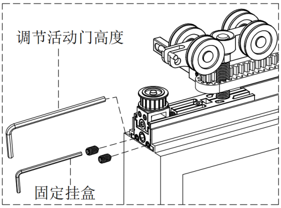
调节活动门高度
固定挂盒

图1

3:把挂盒插入活动门卡槽锁紧

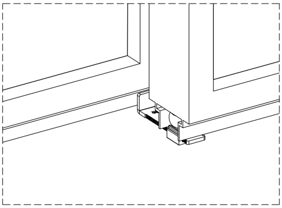

图2

4:将下连接轮插入活动门1,2卡槽内

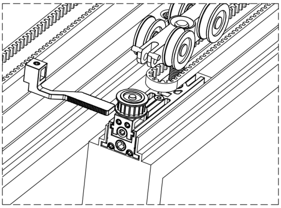

图3

5:把门3上的连接件锁在门2挂盒上

6:把门2上的连接件锁在门3挂盒上

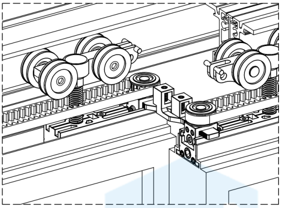

图4

7:将皮带套入皮带轮拉紧

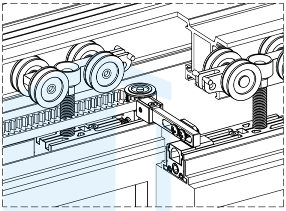

图5

8:把皮带连接件锁在活动门1挂盒上

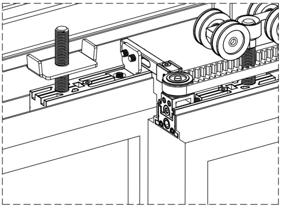

图6

9:把皮带连接件锁在固定门挂盒上

第六步

安装挡板及调节各配件

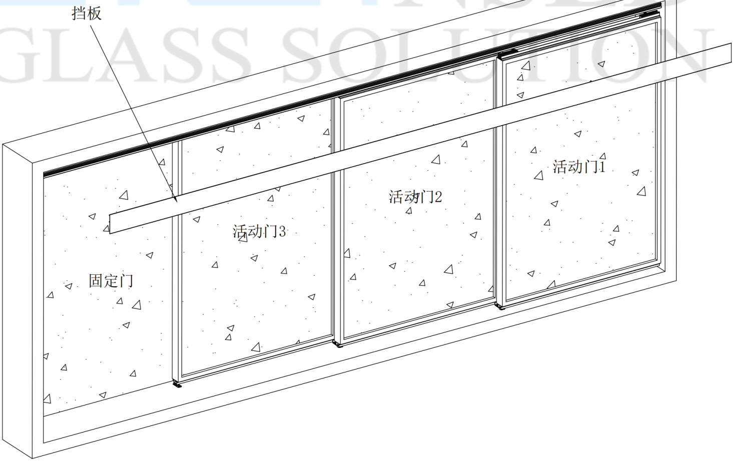
挡板
活动门1
活动门2
活动门3
固定门

NSLD
GLASS SOLUTION