FOSHAN NEW SLIDE ARCHITECTURAL HARDWARE FACTORY

3+0 Perfection seamless model (35MM & Middle track)

3+0完美无缝系列 (35MM&中轨)

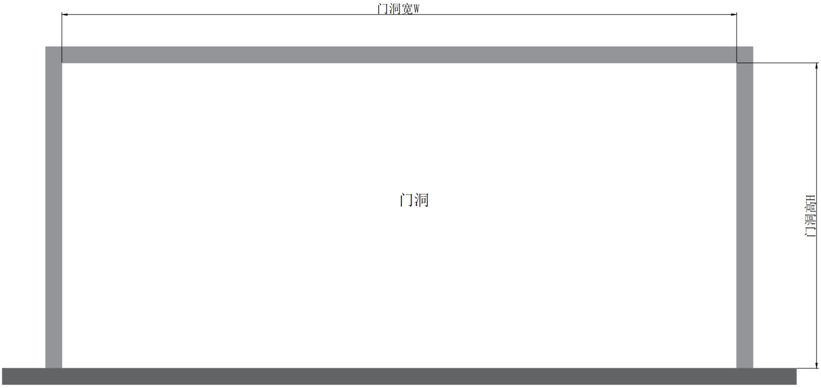
门洞宽W
门洞
门洞高H

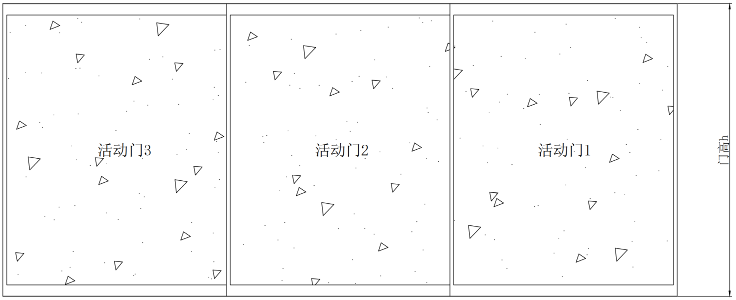
活动门3
活动门2
活动门1
门高h

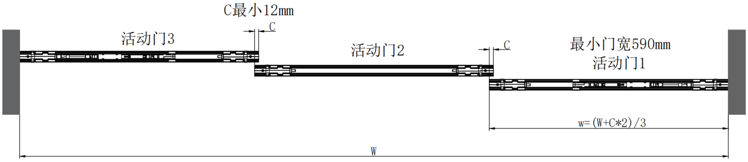
C最小12mm
C
活动门3
活动门2
C
最小门宽590mm
活动门1
w=(W+C*2)/3
W

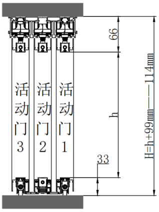
活动门3
活动门2
活动门1
66
h
33
H=h+99mm——114mm

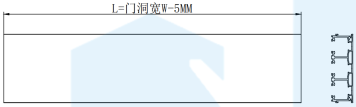

轨道

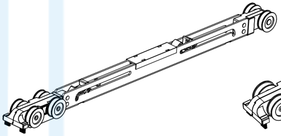

缓冲器 2件

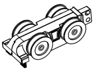

吊轮 4件

辅助杆 2件

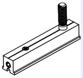

挂盒 6件

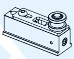

皮带座 2件

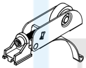

弹跳轮 4件

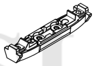

阻尼限位件 4件

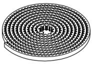

同步带 1件

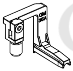

皮带连接件右 2件

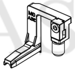

皮带连接件左 2件

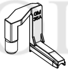

下连接轮右 2件

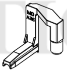

下连接轮左 2件

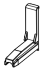

挡轮件 2件

组装

第一步

装限位件.吊轮.缓冲器.挂盒

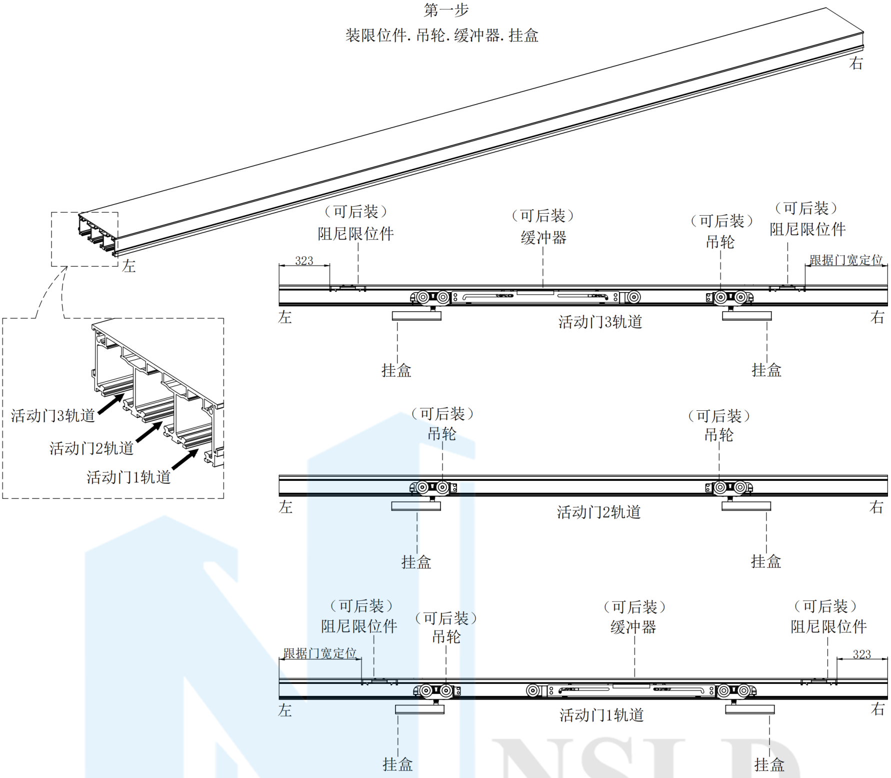
右
左
活动门3轨道
活动门2轨道
活动门1轨道
（可后装）
阻尼限位件
（可后装）
缓冲器
（可后装）
吊轮
（可后装）
阻尼限位件
323
跟据门宽定位
左
活动门3轨道
右
挂盒
挂盒
（可后装）
吊轮
（可后装）
吊轮
左
活动门2轨道
右
挂盒
挂盒
（可后装）
阻尼限位件
（可后装）
吊轮
（可后装）
缓冲器
（可后装）
阻尼限位件
跟据门宽定位
323
左
活动门1轨道
右
挂盒
挂盒

NSLD GLASS SOLUTION

GLASS SOLUTION

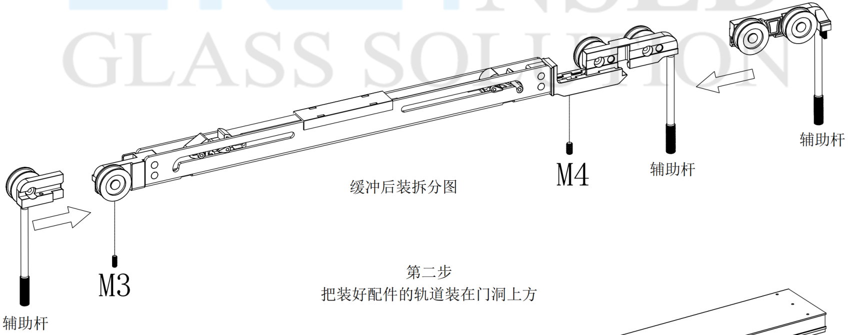
M4
辅助杆
辅助杆
M3
辅助杆

缓冲后装拆分图

第二步

把装好配件的轨道装在门洞上方

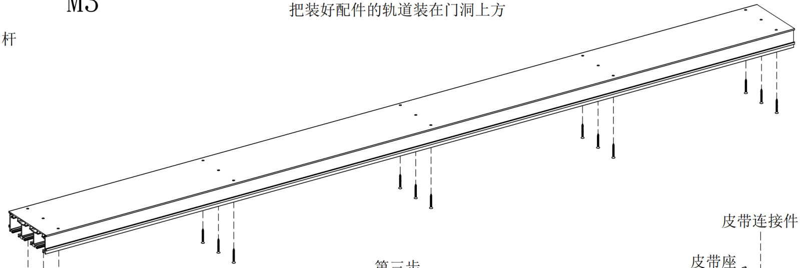

第三步

装门下方配件

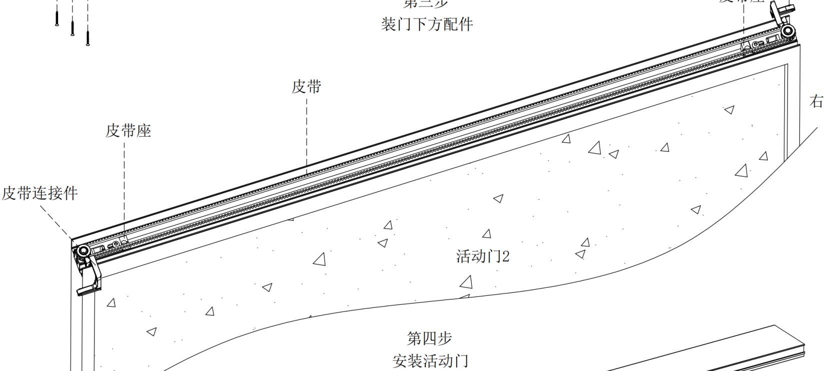
皮带连接件
皮带座
皮带
皮带座
皮带连接件
右
活动门2
左

第四步

安装活动门

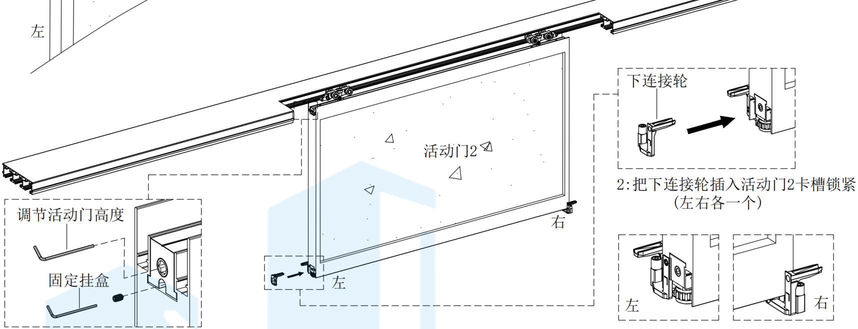
下连接轮
活动门2
右
调节活动门高度
固定挂盒
左
左
右

1:把门抬起插入对应轨道挂盒并锁紧
(所有门同样操作)

2:把下连接轮插入活动门2卡槽锁紧
(左右各一个)

下连接轮装好后左右效果

3:按安装活动门2的方法把活动门1/3装上

4:把所有活动门调到相同高度

5:把弹跳轮及挡轮件装在活动门1/3对应卡槽

6:把皮带连接件锁在活动门1/3对应卡槽

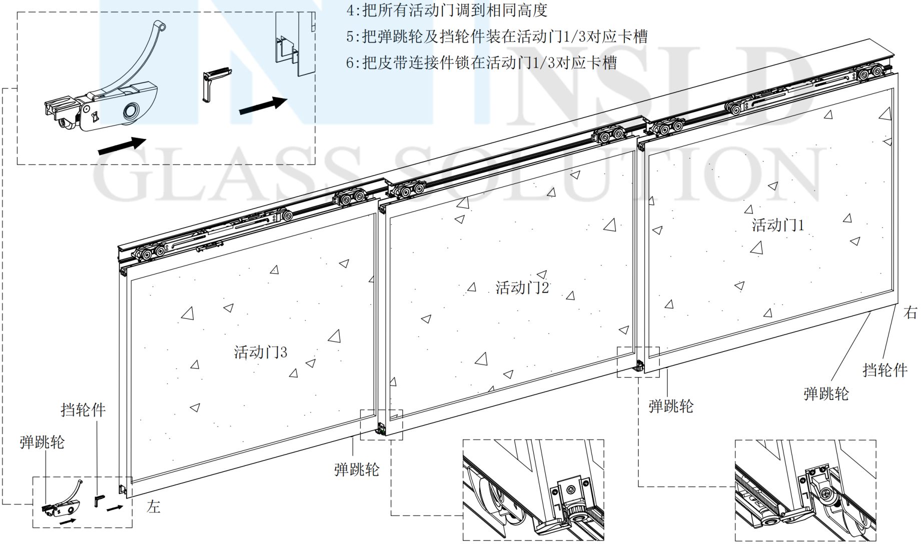
活动门1
活动门2
活动门3
右
挡轮件
弹跳轮
弹跳轮
弹跳轮
挡轮件
弹跳轮
左

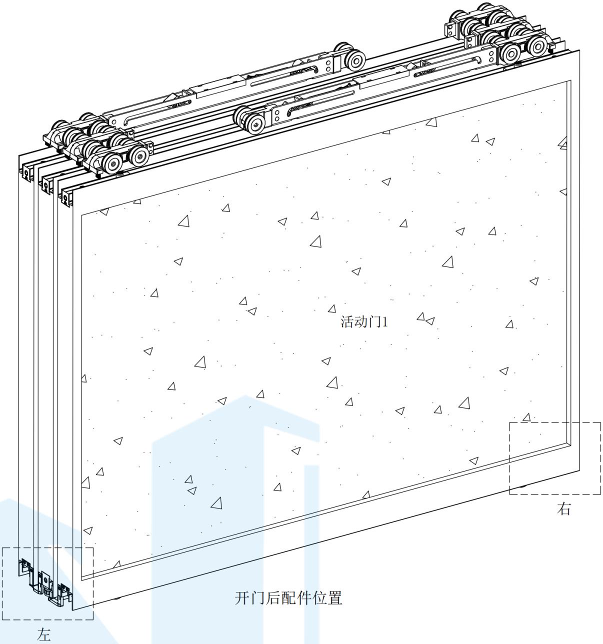

开门后配件位置

NSLD
GLASS SOLUTION

NSLD
GLASS SOLUTION

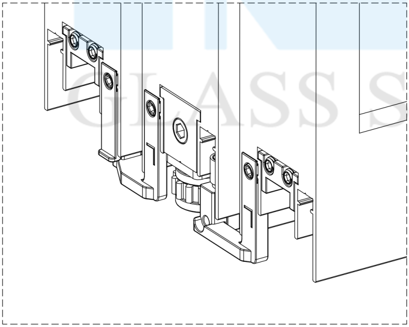

左侧配件放大图

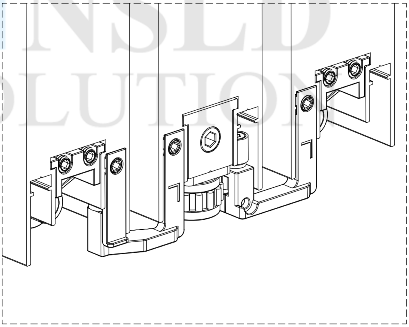

右侧配件放大图

第五步

调节各配件到最佳位置后完成

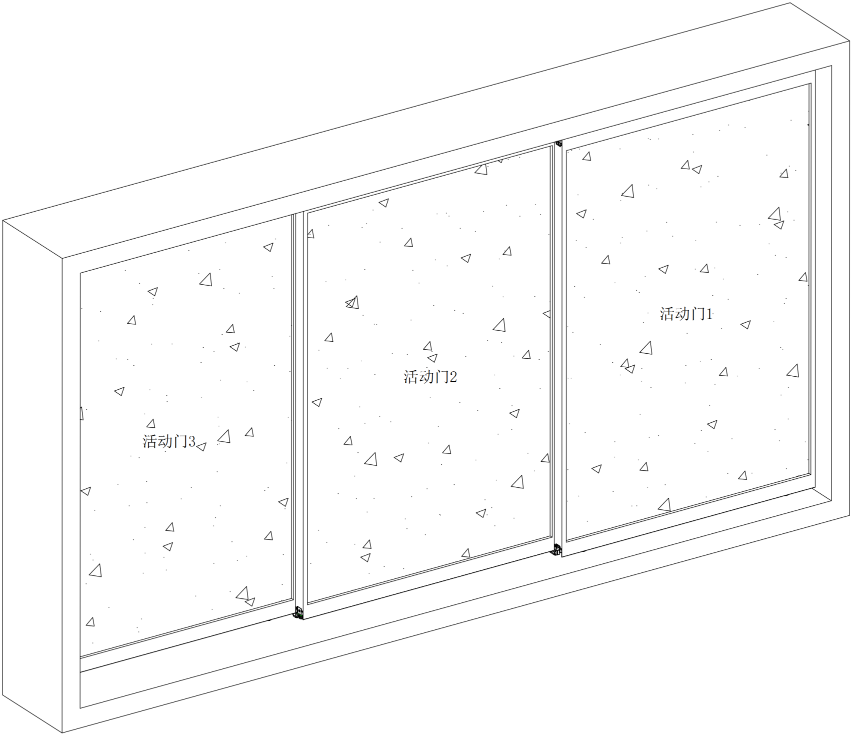
活动门1
活动门2
活动门3